BEF HOME

fire for your heart

CATALOGUE OF HOT WATER FIREPLACE INSERTS

BEF HOME
fire for your heart

BEF **AQUALITE** 2

BEF **AQUALITE PASSIVE** 3

BEF **AQUATIC** 4

BEF **TWIN AQUATIC II.** 18

BEF **TWIN AQUATIC II. PASSIVE** 23

CZ | Kotvrdovice 277
679 07 Kotvrdovice
Czech Republic

tel.: +420 516 428 240
e-mail: info@bef.cz
IČ: 25 52 46 82
DIČ: CZ 25 52 46 82

SK | Turá Lúka 97
907 03 Myjava
Slovakia

tel.: +421 346 216 790
e-mail: info@bef.sk

PL | Bąków ul. Główna 4a
43-246 Strumień
Poland

tel.: +48 530 712 534
tel.: +48 530 712 624
e-mail: info@befpolska.pl

FR | 1 Place de l'Homme de Fer
67 000 Strasbourg
France

tél.: 00 33 672 383 113
e-mail: info@foyers-bef.fr

BEF **AQUALITE 5**

BImSchV
Stufe 2

15a
B - VG

ČSN EN
13229

eco design

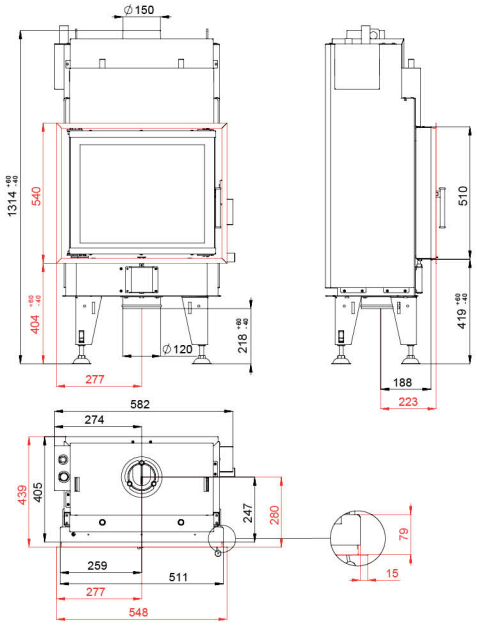

4 - 8 kW | 2,5 - 6 kW | 87 % | 150 mm | 400 mm | 320 x 210 mm | 470 x 468 mm + 410 x 400 mm

11 Pa | 1,84 kg/h | 178 °C | 5,4 g/s | 0,0870 % | 25 mg/Nm³ | 175 kg

BEF **AQUALITE 6**

BImSchV
Stufe 2

15a
B - VG

ČSN EN
13229

eco design

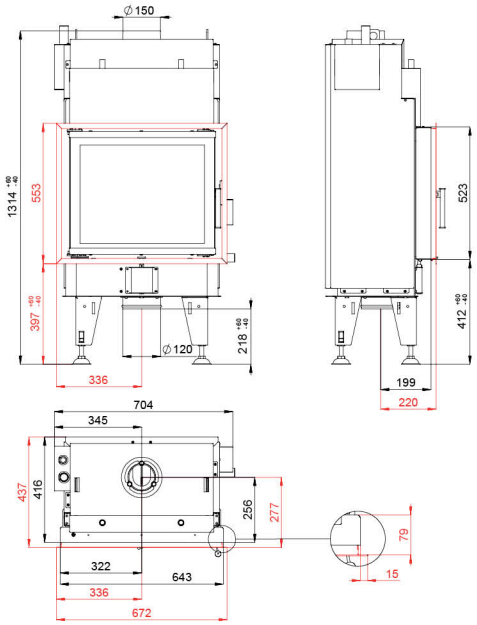

5 - 10 kW | 3,5 - 8 kW | 87 % | 150 mm | 400 mm | 445 x 225 mm | 570 x 468 mm + 510 x 400 mm

11 Pa | 2,22 kg/h | 178 °C | 6,5 g/s | 0,0840 % | 18 mg/Nm³ | 225 kg

BEF **AQUALITE 7**

ČSN EN 13229

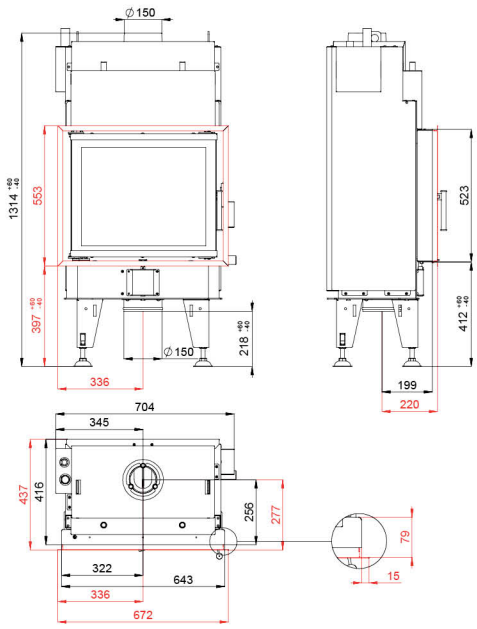

11 - 17 kW | 6 - 11 kW | 85 % | 150 mm | 400 mm | 445 x 225 mm | 2x 570 x 468 mm + 1x 510 x 400 mm

12 Pa | 4,05 kg/h | 204 °C | 12,7 g/s | 0,0499 % | 38 mg/Nm³ | 231 kg

BEF **AQUALITE 6 PASSIVE**

ČSN EN 13229

BLOWER DOOR TEST

eco design

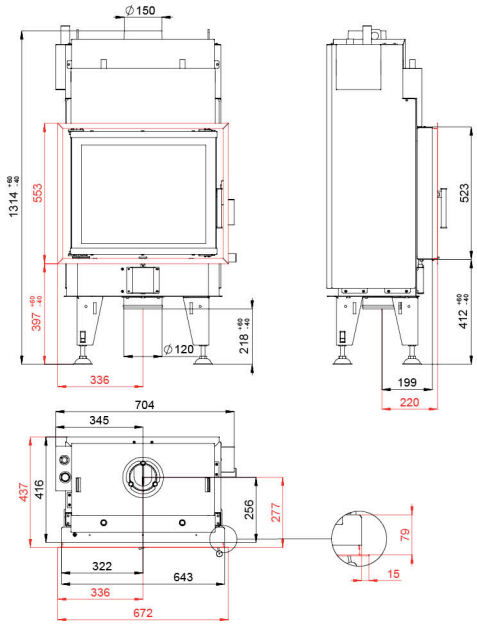

5 - 10 kW | 3,5 - 8 kW | 87 % | 150 mm | 400 mm | 445 x 225 mm | 2x 570 x 468 mm + 1x 510 x 400 mm

11 Pa | 2,22 kg/h | 178 °C | 6,5 g/s | 0,0840 % | 18 mg/Nm³ | 230 kg

BEF **AQUATIC WH 60**

BImSchV
Stufe 2

15a
B - VG

ČSN EN
13229

eco design

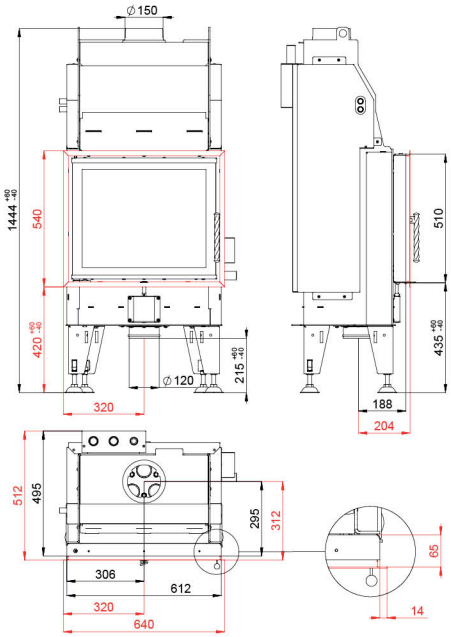

7 - 11 kW | 4 - 6 kW | 86 % | 150 mm | 330 mm | 446 x 301 mm | 570 x 468 mm (2x)

12 Pa | 2,81 kg/h | 210 °C | 7,1 g/s | 0,0699 % | 23 mg/Nm³ | 241 kg

BEF **AQUATIC WH 60 CL/CP**

BImSchV
Stufe 2

15a
B - VG

ČSN EN
13229

eco design

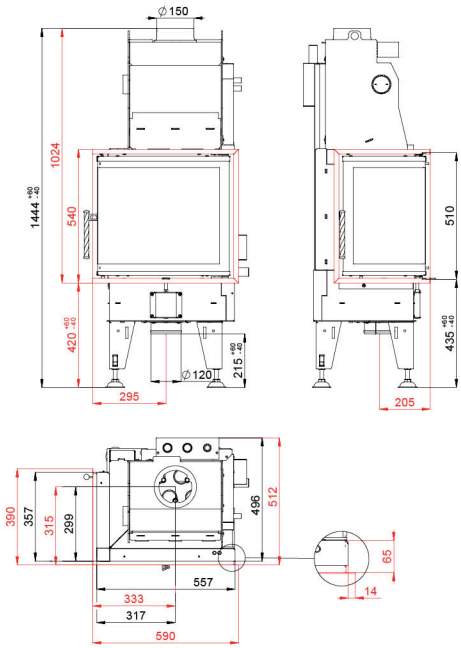

7 - 11 kW | 3 - 5,5 kW | 86 % | 150 mm | 330 mm | 400 x 298 mm | 530 x 330 x 468 mm (2x)

12 Pa | 2,81 kg/h | 210 °C | 7,1 g/s | 0,0699 % | 23 mg/Nm³ | 176 kg

BEF **AQUATIC WH V 60**

BImSchV
Stufe 2

15a
B - VG

ČSN EN
13229

eco design

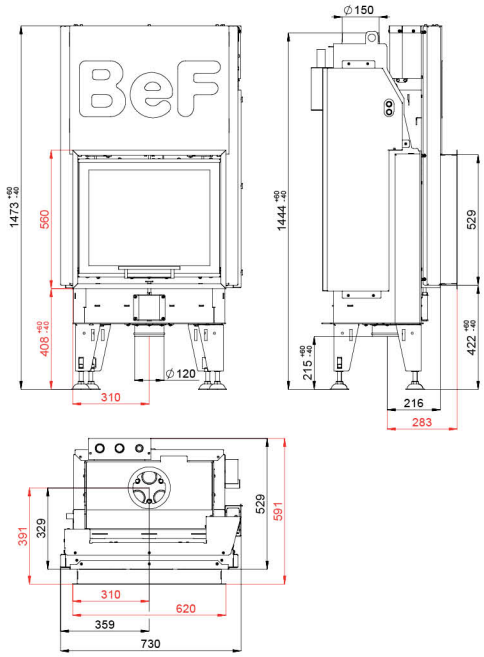

7 - 11 kW	4 - 6 kW	86 %	150 mm	330 mm	446 x 301 mm	570 x 468 mm

12 Pa	2,81 kg/h	210 °C	7,1 g/s	0,0699 %	23 mg/Nm³	266 kg

BEF **AQUATIC WH V 60 CL/CP**

BImSchV
Stufe 2

15a
B - VG

ČSN EN
13229

eco design

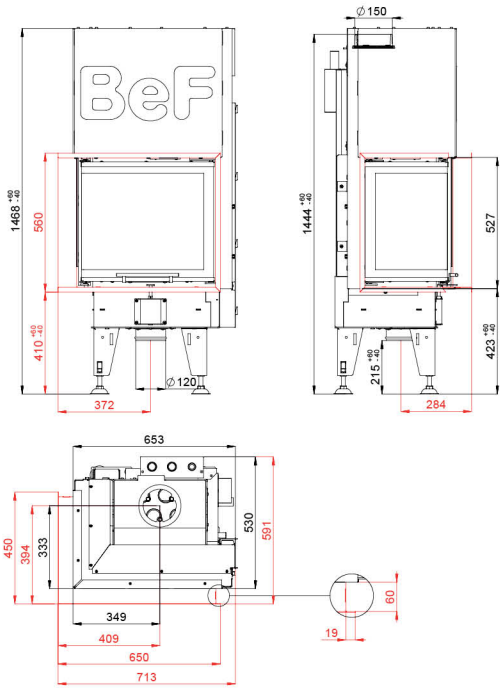

7 - 11 kW	3 - 5,5 kW	86 %	150 mm	330 mm	400 x 298 mm	530 x 330 x 468 mm

12 Pa	2,81 kg/h	210 °C	7,1 g/s	0,0699 %	23 mg/Nm³	261 kg

BEF **AQUATIC WH 70**

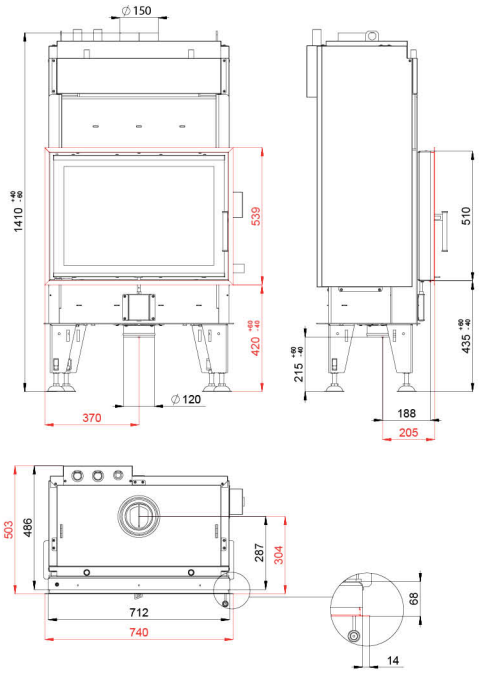

BImSchV Stufe 2

15a B - VG

ČSN EN 13229

eco design

9 - 14 kW | 6 - 9 kW | 87 % | 150 mm | 400 mm | 520 x 295 mm | 2x 670 x 468 mm

12 Pa | 2,96 kg/h | 169 °C | 9,2 g/s | 0,0911 % | 29 mg/Nm³ | 279 kg

BEF **AQUATIC WH 70 CL/CP**

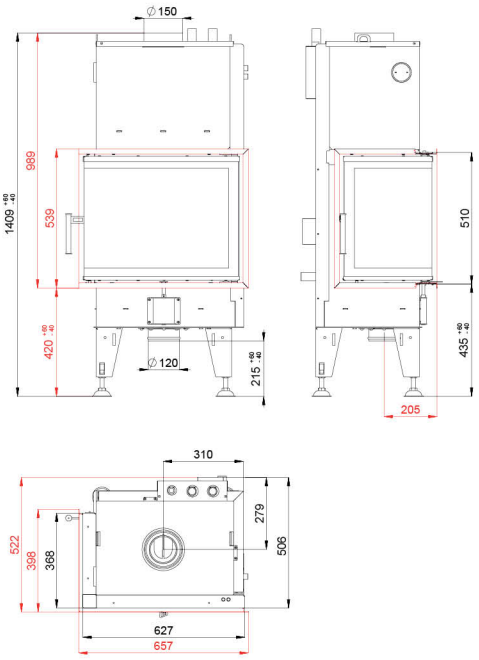

BImSchV Stufe 2

15a B - VG

ČSN EN 13229

eco design

9 - 14 kW | 5 - 9 kW | 87 % | 150 mm | 330 mm | 465 x 295 mm | 2x 600 x 340 x 468 mm

12 Pa | 2,96 kg/h | 169 °C | 9,2 g/s | 0,0911 % | 29 mg/Nm³ | 230 kg

BEF **AQUATIC WH V 70**

BImSchV
Stufe 2

15a
B - VG

ČSN EN
13229

eco design

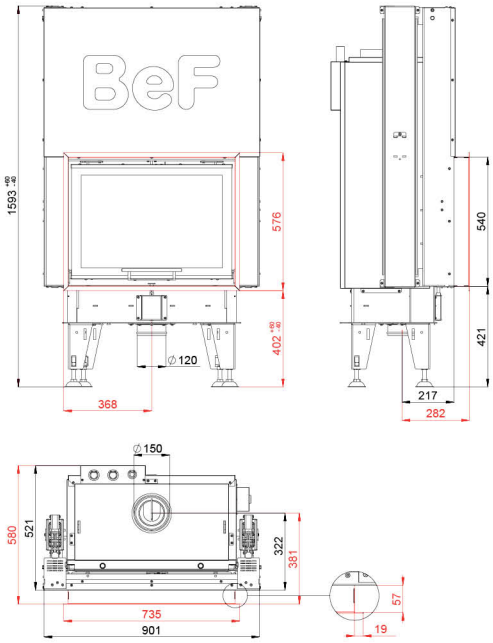

9 - 14 kW	6 - 9 kW	87 %	150 mm	400 mm	520 x 295 mm	670 x 468 mm

12 Pa	2,96 kg/h	169 °C	9,2 g/s	0,0911 %	29 mg/Nm³	352 kg

BEF **AQUATIC WH V 70 CL/CP**

BImSchV
Stufe 2

15a
B - VG

ČSN EN
13229

eco design

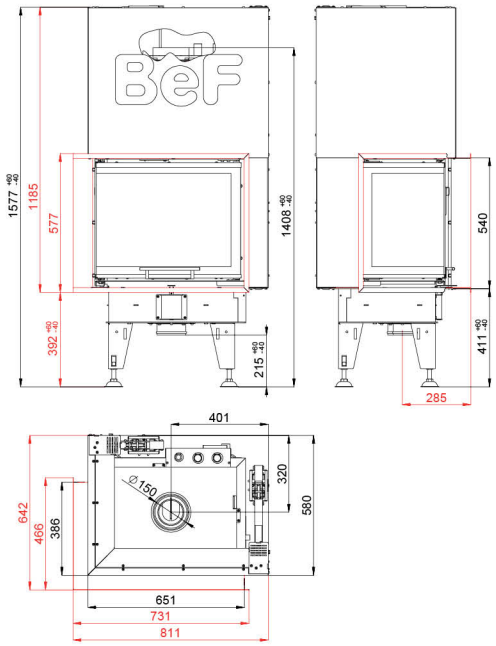

9 - 14 kW	5 - 9 kW	87 %	150 mm	330 mm	465 x 295 mm	600 x 340 x 468 mm

12 Pa	2,96 kg/h	169 °C	9,2 g/s	0,0911 %	29 mg/Nm³	318 kg

BEF **AQUATIC WH 80**

BImSchV
Stufe 2

15a
B - VG

ČSN EN
13229

eco design

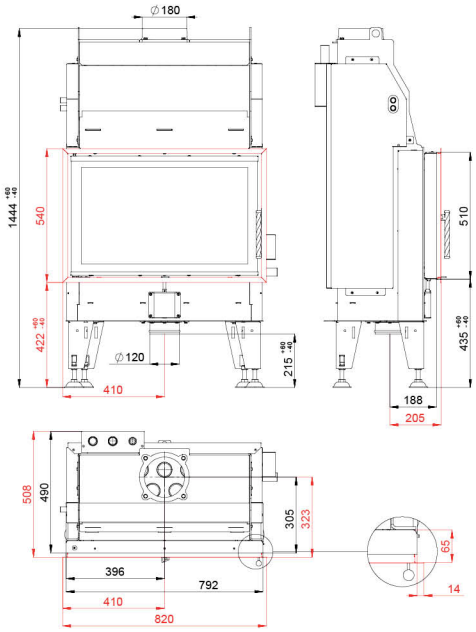

9 - 16 kW | 7 - 10 kW | 84 % | 180 mm | 500 mm | 615 x 301 mm | 750 x 468 mm

10 Pa | 4,06 kg/h | 191 °C | 13,2 g/s | 0,0441 % | 22 mg/Nm³ | 272 kg

BEF **AQUATIC WH 80 CL/CP**

BImSchV
Stufe 2

15a
B - VG

ČSN EN
13229

eco design

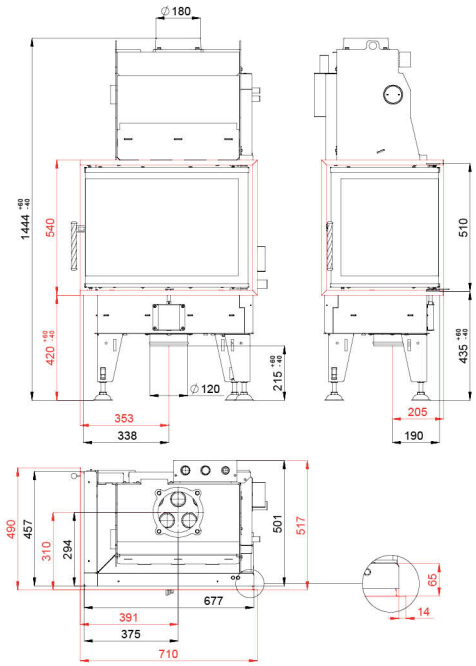

9 - 16 kW | 5 - 8 kW | 84 % | 180 mm | 400 mm | 520 x 298 mm | 650 x 430 x 468 mm

10 Pa | 4,06 kg/h | 191 °C | 13,2 g/s | 0,0441 % | 22 mg/Nm³ | 221 kg

BEF **AQUATIC WH V 80**

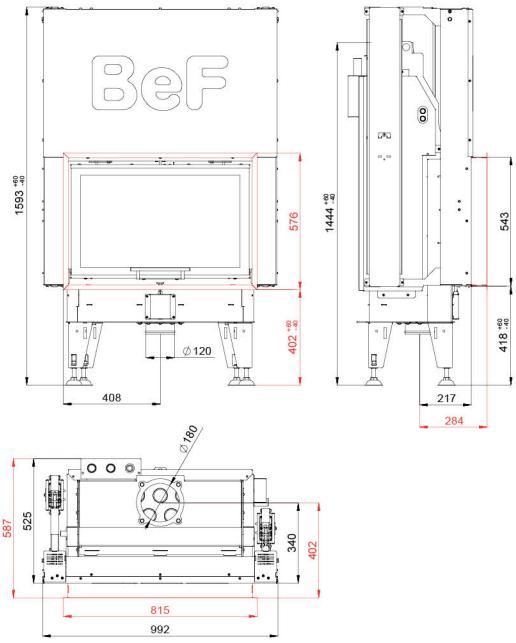

BImSchV Stufe 2

15a B - VG

ČSN EN 13229

eco design

9 - 16 kW | 7 - 10 kW | 84 % | 180 mm | 500 mm | 615 x 301 mm | 2x 750 x 468 mm

10 Pa | 4,06 kg/h | 191 °C | 13,2 g/s | 0,0441 % | 22 mg/Nm³ | 337 kg

BEF **AQUATIC WH V 80 CL/CP**

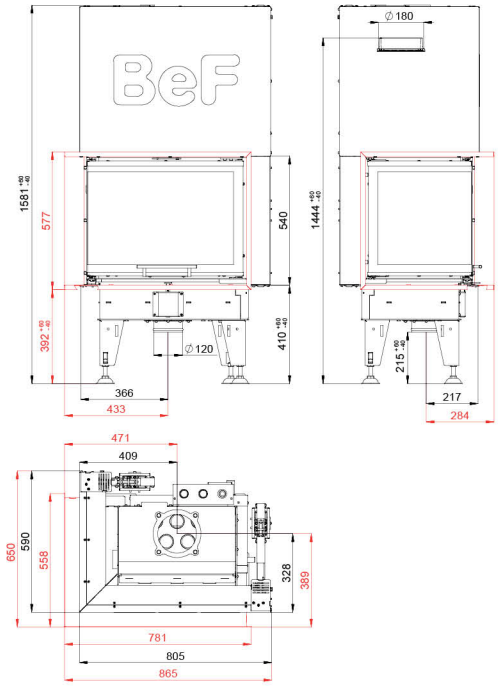

BImSchV Stufe 2

15a B - VG

ČSN EN 13229

eco design

9 - 16 kW | 5 - 8 kW | 84 % | 180 mm | 400 mm | 520 x 298 mm | 2x 650 x 430 x 468 mm

10 Pa | 4,06 kg/h | 191 °C | 13,2 g/s | 0,0441 % | 22 mg/Nm³ | 288 kg

BEF **AQUATIC WH V 100**

BImSchV
Stufe 2

15a
B - VG

ČSN EN
13229

eco design

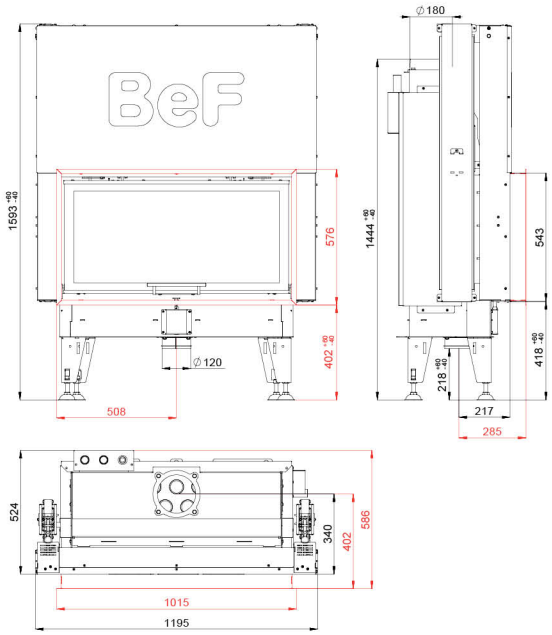

12 - 20 kW | 8 - 13 kW | 86 % | 180 mm | 660 mm | 818 x 296 mm | 950 x 468 mm

10 Pa | 4 kg/h | 211 °C | 12 g/s | 0,07 % | 28 mg/Nm³ | 386 kg

BEF **AQUATIC WH 450**

BImSchV
Stufe 2

15a
B - VG

ČSN EN
13229

eco design

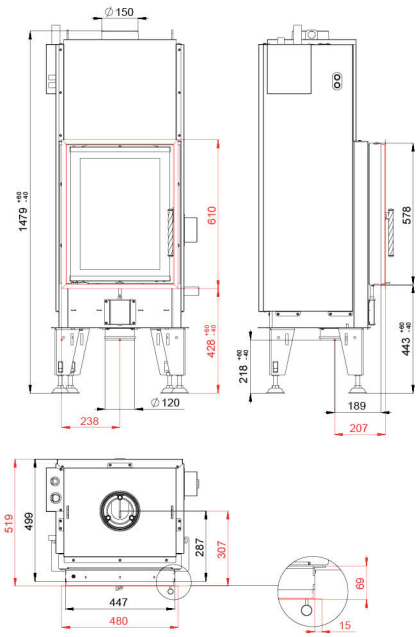

6 - 8,5 kW | 4 - 6,5 kW | 83 % | 150 mm | 250 mm | 305 x 296 mm | 405 x 535 mm

10 Pa | 2,2 kg/h | 230 °C | 7,8 g/s | 0,07 % | 26 mg/Nm³ | 246 kg

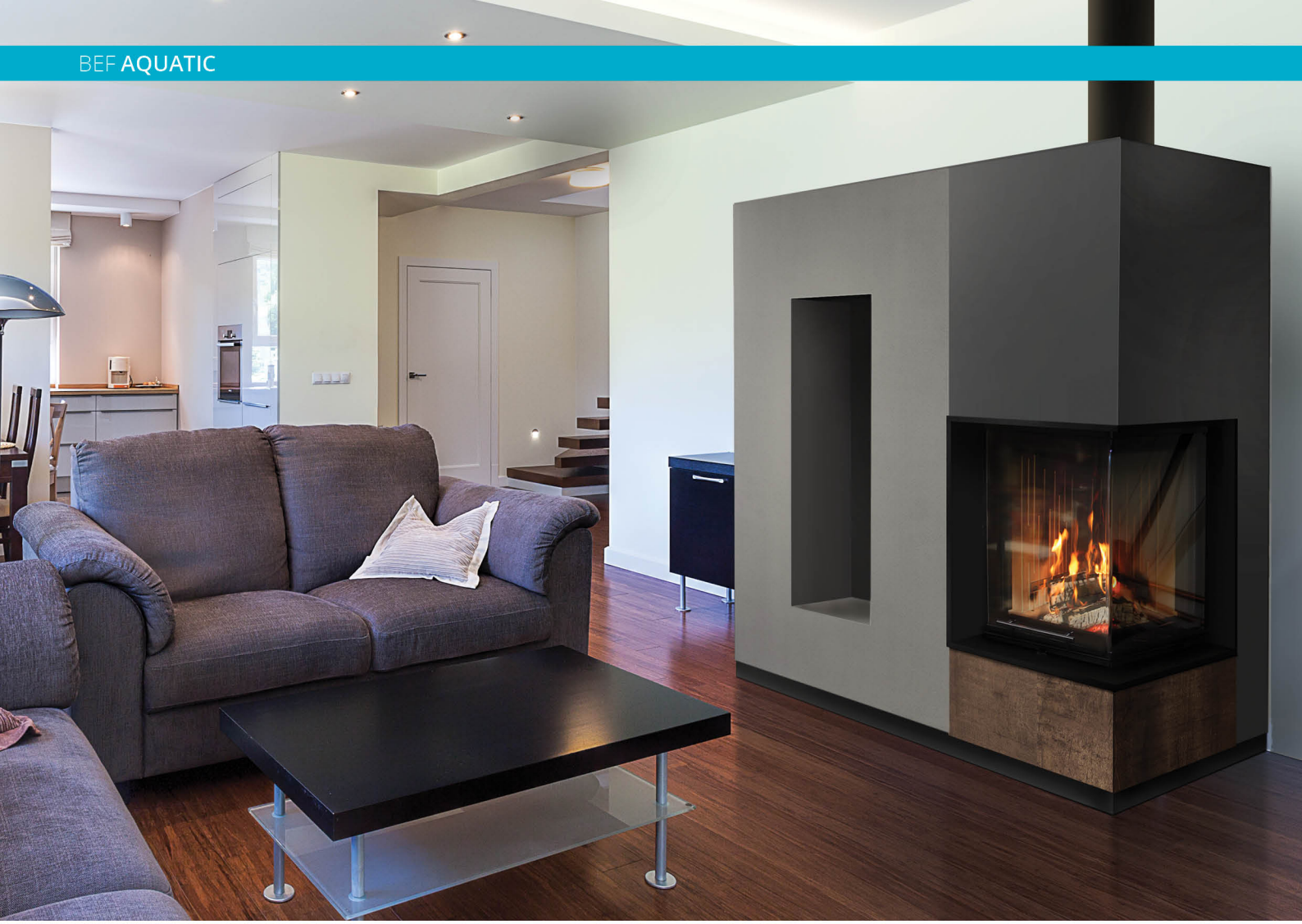

BEF **AQUATIC WH 450 E**

BImSchV
Stufe 2

15a
B - VG

ČSN EN
13229

eco design

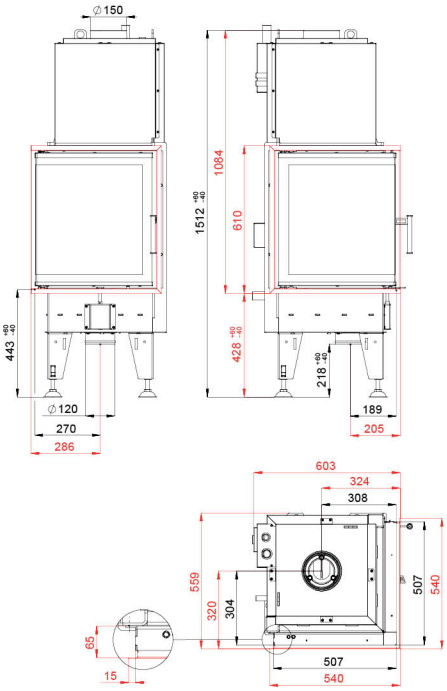

6 - 8,5 kW | 4 - 6,5 kW | 83 % | 150 mm | 330 mm | 330 x 330 mm | 480 x 480 x 532 mm (2x)

10 Pa | 2,2 kg/h | 230 °C | 7,8 g/s | 0,07 % | 26 mg/Nm³ | 232 kg

BEF **AQUATIC WH V 450**

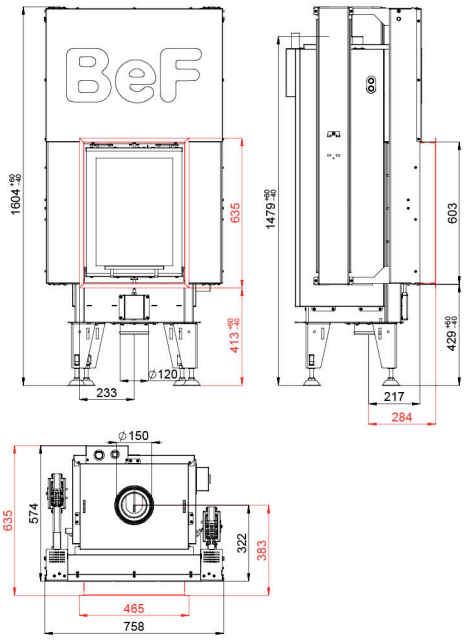

BImSchV Stufe 2

15a B - VG

ČSN EN 13229

eco design

6 - 8,5 kW | 4 - 6,5 kW | 83 % | 150 mm | 250 mm | 305 x 296 mm | 2x 405 x 535 mm

10 Pa | 2,2 kg/h | 230 °C | 7,8 g/s | 0,07 % | 26 mg/Nm³ | 326 kg

BEF **AQUATIC WH V 450 E**

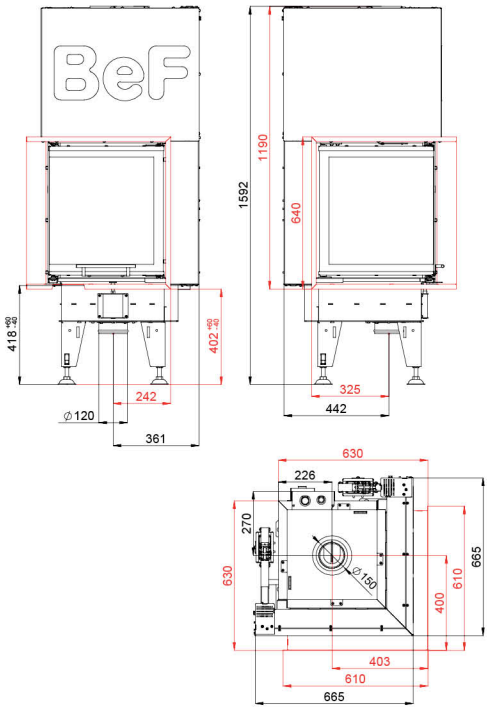

BImSchV Stufe 2

15a B - VG

ČSN EN 13229

eco design

6 - 8,5 kW | 4 - 6,5 kW | 83 % | 150 mm | 330 mm | 330 x 330 mm | 2x 480 x 480 x 532 mm

10 Pa | 2,2 kg/h | 230 °C | 7,8 g/s | 0,07 % | 26 mg/Nm³ | 325 kg

BEF **AQUATIC WH 500**

ČSN EN
13229

eco design

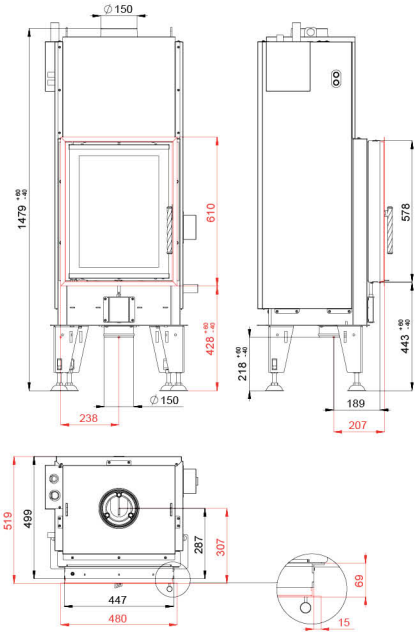

11 - 15 kW | 6 - 8,5 kW | 85 % | 150 mm | 250 mm | 305 x 296 mm | 405 x 535 mm

11 Pa | 3,69 kg/h | 190 °C | 11,8 g/s | 0,0383 % | 19 mg/Nm³ | 254 kg

BEF **AQUATIC WH 500 E**

ČSN EN
13229

eco design

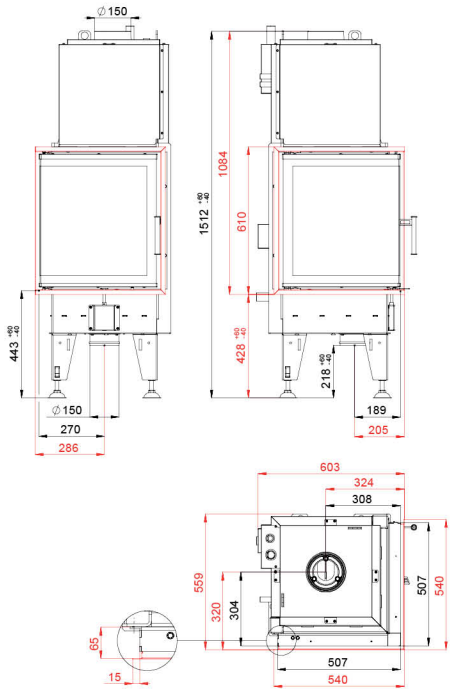

11 - 15 kW | 6 - 8,5 kW | 85 % | 150 mm | 330 mm | 330 x 330 mm | 480 x 480 x 532 mm

11 Pa | 3,69 kg/h | 190 °C | 11,8 g/s | 0,0383 % | 19 mg/Nm³ | 241 kg

BEF **AQUATIC WH V 500**

ČSN EN 13229

eco design

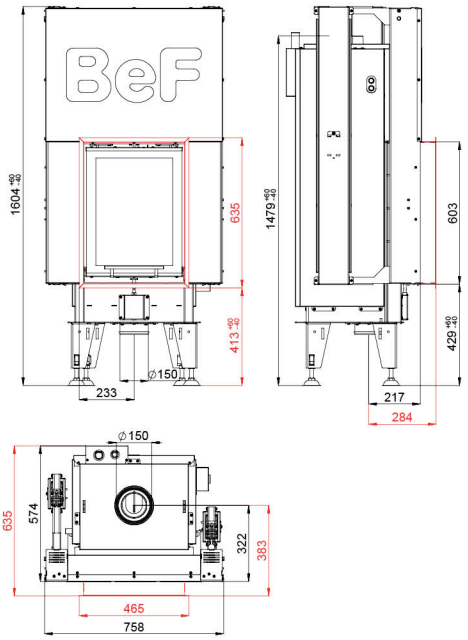

11 - 15 kW | 6 - 8,5 kW | 85 % | 150 mm | 250 mm | 305 x 296 mm | 2x 405 x 535 mm

11 Pa | 3,69 kg/h | 190 °C | 11,8 g/s | 0,0383 % | 19 mg/Nm³ | 336 kg

BEF **AQUATIC WH V 500 E**

ČSN EN 13229

eco design

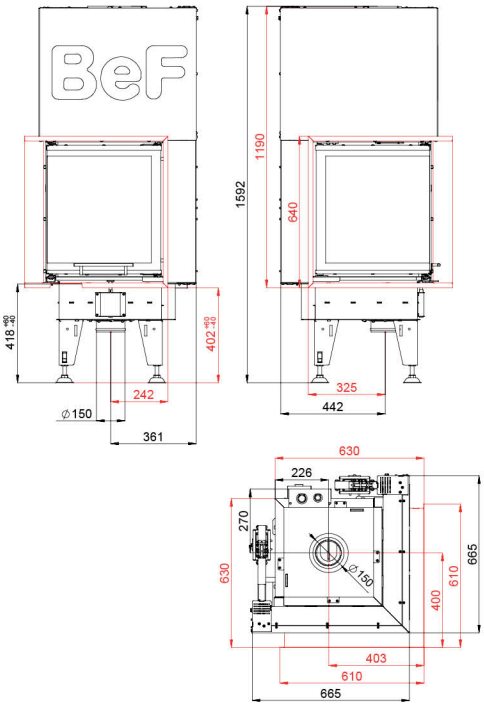

11 - 15 kW | 6 - 8,5 kW | 85 % | 150 mm | 330 mm | 330 x 330 mm | 2x 480 x 480 x 532 mm

11 Pa | 3,69 kg/h | 190 °C | 11,8 g/s | 0,0383 % | 19 mg/Nm³ | 338 kg

BEF **TWIN 8 AQUATIC II.**

BImSchV
Stufe 2

15a
B - VG

ČSN EN
13229

eco design

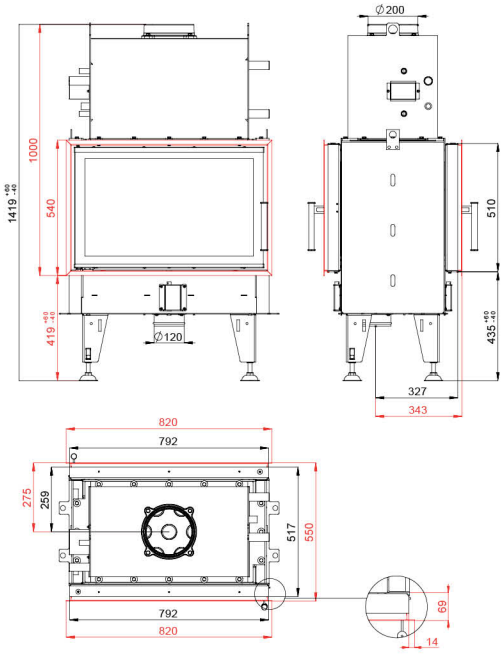

10 - 16 kW	3 - 5,5 kW	84 %	200 mm	500 mm	615 x 301 mm	2x 750 x 468 mm 750 x 468 mm

12 Pa	4,08 kg/h	213 °C	12,4 g/s	0,0624 %	37 mg/Nm³	255 kg

BEF **TWIN 8 N AQUATIC II.**

BImSchV
Stufe 2

15a
B - VG

ČSN EN
13229

eco design

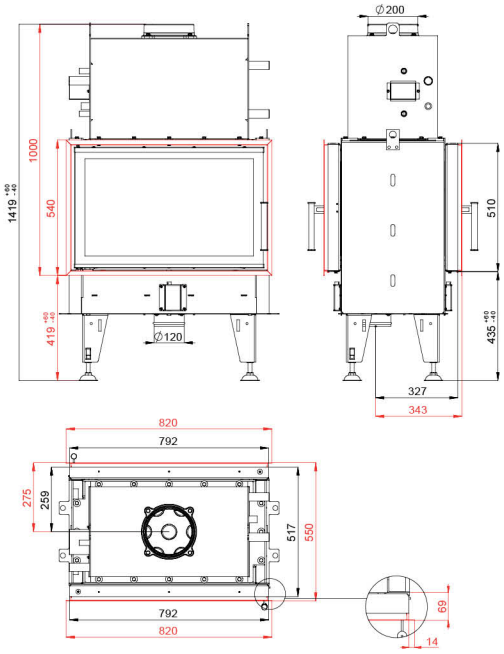

10 - 16 kW	3 - 5,5 kW	84 %	200 mm	500 mm	615 x 301 mm	2x 750 x 468 mm

12 Pa	4,08 kg/h	213 °C	12,4 g/s	0,0624 %	37 mg/Nm³	258 kg

BEF **TWIN V 8 AQUATIC II.**

BImSchV
Stufe 2

15a
B - VG

ČSN EN
13229

eco design

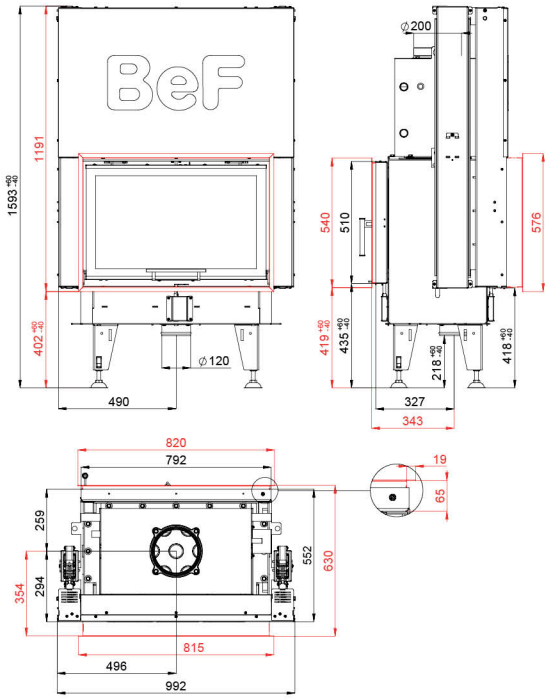

10 - 16 kW	3 - 5,5 kW	84 %	200 mm	500 mm	615 x 301 mm	2x 750 x 468 mm 750 x 468 mm

12 Pa	4,08 kg/h	213 °C	12,4 g/s	0,0624 %	37 mg/Nm³	319 kg

BEF **TWIN V 8 N AQUATIC II.**

BImSchV
Stufe 2

15a
B - VG

ČSN EN
13229

eco design

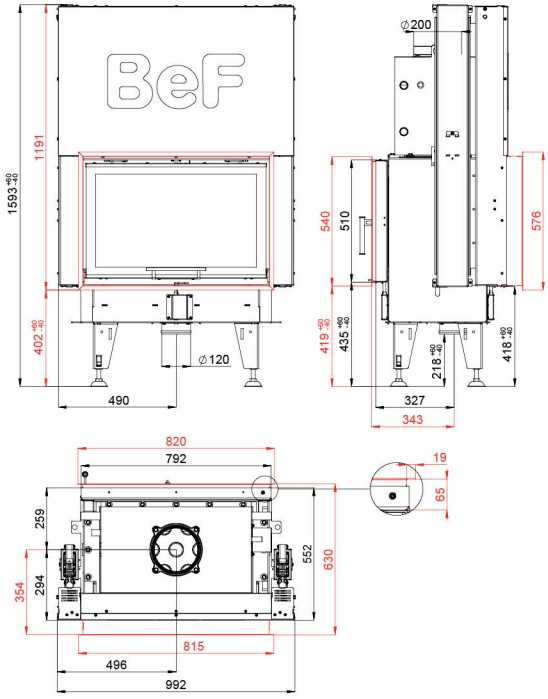

10 - 16 kW	3 - 5,5 kW	84 %	200 mm	500 mm	615 x 301 mm	2x 750 x 468 mm

12 Pa	4,08 kg/h	213 °C	12,4 g/s	0,0624 %	37 mg/Nm³	323 kg

BEF **TWIN 10 AQUATIC II.**

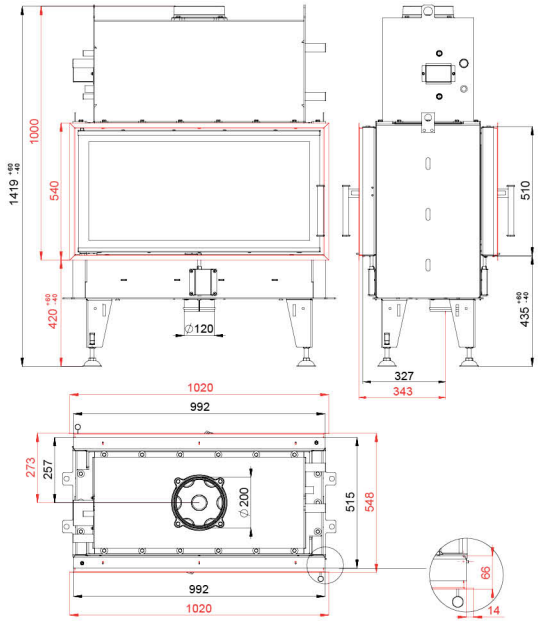

BImSchV Stufe 2

15a B - VG

ČSN EN 13229

eco design

16 - 24 kW | 5 - 8,5 kW | 85 % | 200 mm | 500 mm | 615 x 301 mm | 2x 950 x 468 mm 950 x 468 mm

10 Pa | 6,06 kg/h | 204 °C | 16,9 g/s | 0,065 % | 26 mg/Nm³ | 297 kg

BEF **TWIN 10 N AQUATIC II.**

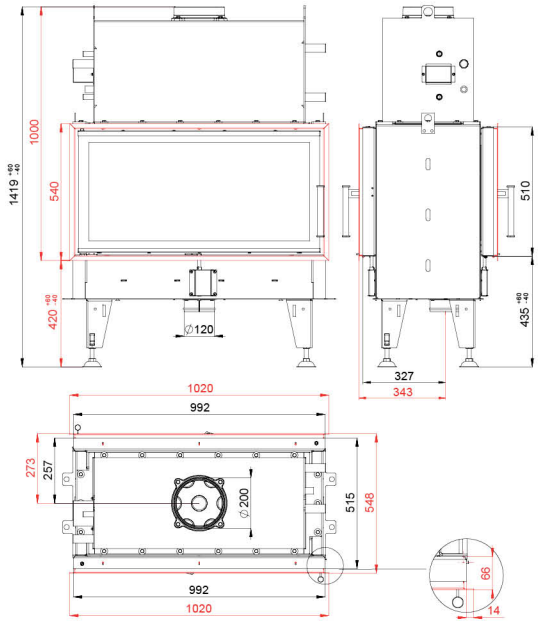

BImSchV Stufe 2

15a B - VG

ČSN EN 13229

eco design

16 - 24 kW | 5 - 8,5 kW | 85 % | 200 mm | 500 mm | 615 x 301 mm | 2x 950 x 468 mm

10 Pa | 6,06 kg/h | 204 °C | 16,9 g/s | 0,065 % | 26 mg/Nm³ | 302 kg

BEF **TWIN V 10 AQUATIC II.**

BImSchV
Stufe 2

15a
B - VG

ČSN EN
13229

eco design

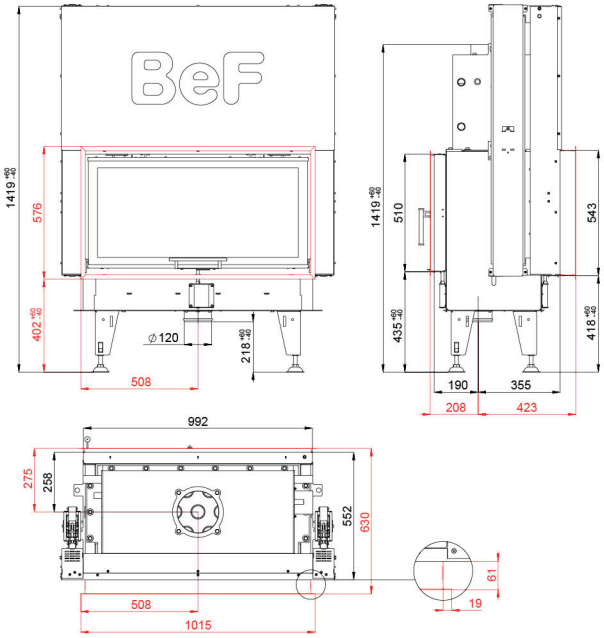

16 - 24 kW	5 - 8,5 kW	85 %	200 mm	500 mm	615 x 301 mm	2x 950 x 468 mm 950 x 468 mm

10 Pa	6,06 kg/h	204 °C	16,9 g/s	0,065 %	26 mg/Nm³	391 kg

BEF **TWIN V 10 N AQUATIC II.**

BImSchV
Stufe 2

15a
B - VG

ČSN EN
13229

eco design

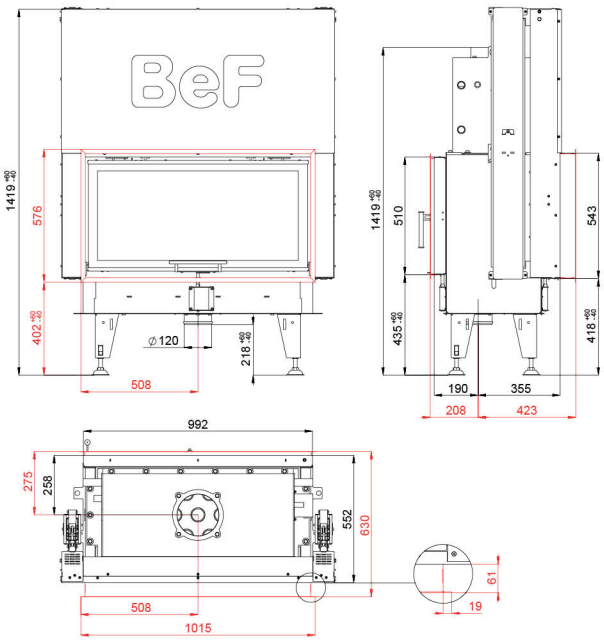

16 - 24 kW	5 - 8,5 kW	85 %	200 mm	500 mm	615 x 301 mm	2x 950 x 468 mm

10 Pa	6,06 kg/h	204 °C	16,9 g/s	0,065 %	26 mg/Nm³	396 kg

BEF **TWIN 8 AQUATIC II. PASSIVE**

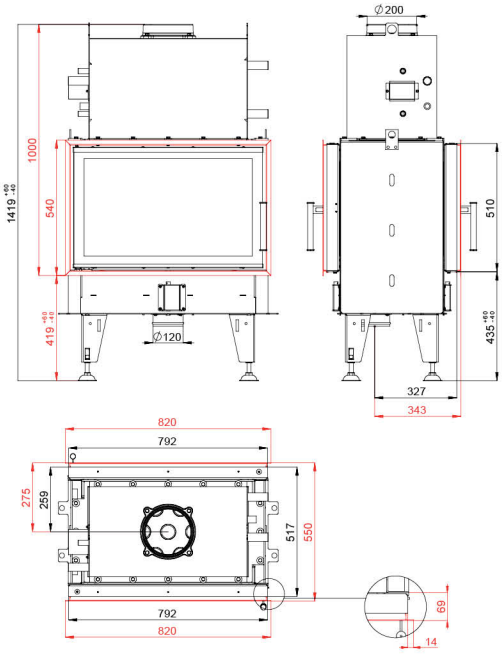

ČSN EN 13229

BLOWER DOOR TEST

eco design

10 - 16 kW | 3 - 5,5 kW | 84 % | 200 mm | 500 mm | 615 x 301 mm | 2x 750 x 468 mm 750 x 468 mm

12 Pa | 4,08 kg/h | 213 °C | 12,4 g/s | 0,0624 % | 37 mg/Nm³ | 255 kg

BEF **TWIN 8 N AQUATIC II. PASSIVE**

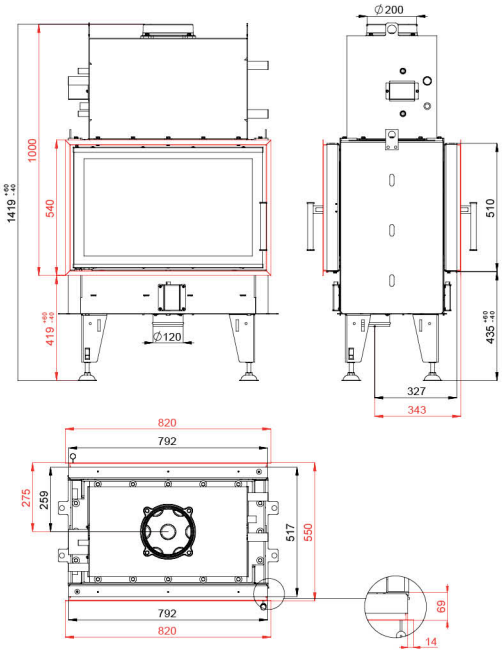

ČSN EN 13229

BLOWER DOOR TEST

eco design

10 - 16 kW | 3 - 5,5 kW | 84 % | 200 mm | 500 mm | 615 x 301 mm | 2x 750 x 468 mm

12 Pa | 4,08 kg/h | 213 °C | 12,4 g/s | 0,0624 % | 37 mg/Nm³ | 258 kg

BEF **RUSTICAL**

16:9

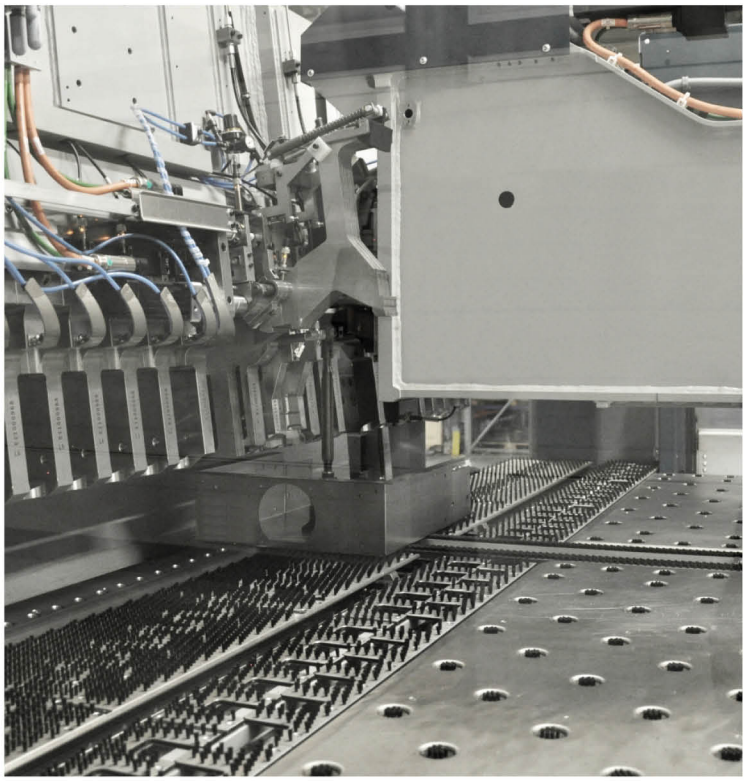

* These data are informative, the manufacturer reserves the right to change.

Kotvrdovice 277, 679 07 Kotvrdovice, Czech republic
tel.: +420 516 428 240
e-mail: info@bef.cz
www.befhome.com